Универзитет у Београду *04. 06. 2009. год.*
Електротехнички факултет

ЕЛЕКТРАНЕ

Напомена: ***Испит траје максимално 120 минута. Сваки задатак започети са радом на првој слободној страни.***

***ЗАДАТАК 1*:** Објаснити разлику између следећих величина које се дефинишу за једну акумулациону хедроелектрану:

- геодетски речни пад,
- статички пад,
- бруто пад,
- нето пад турбине.

ЗАДАТАК 2: Једнополне шеме веза хидроелектране на ЕЕС.

ЗАДАТАК 3: Објаснити принцип рада електране приказане на слици. Каква је њена улога у ЕЕС-у?

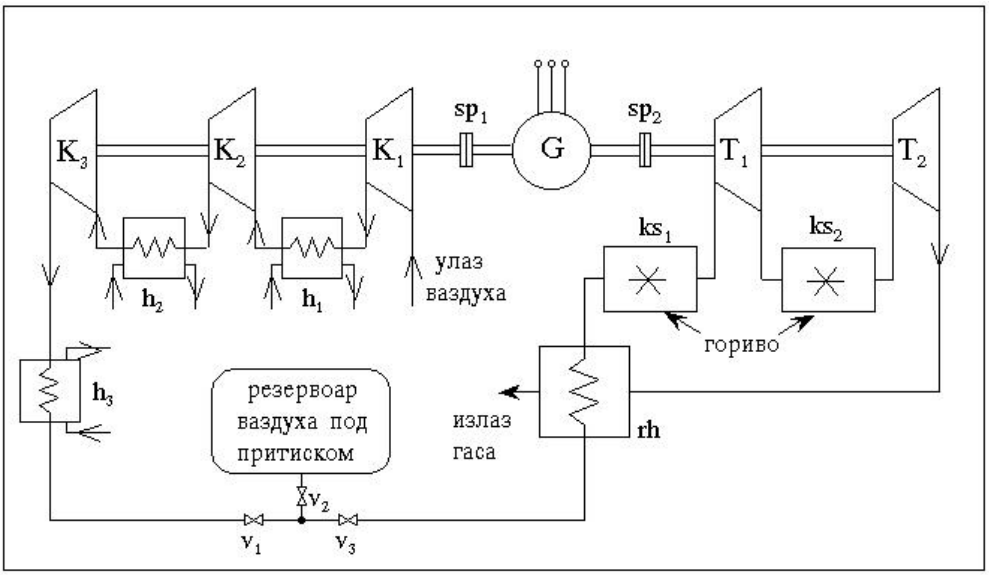

ЗАДАТАК 4: Ветроагрегат са индукционим кавезним ветрогенератором. Скицирати принципску шему и навести основне карактеристике оваквих ветроагрегата.

ЗАДАТАК 5: Уређаји за пречишћавање димних гасова у термоелектранама на угаљ.